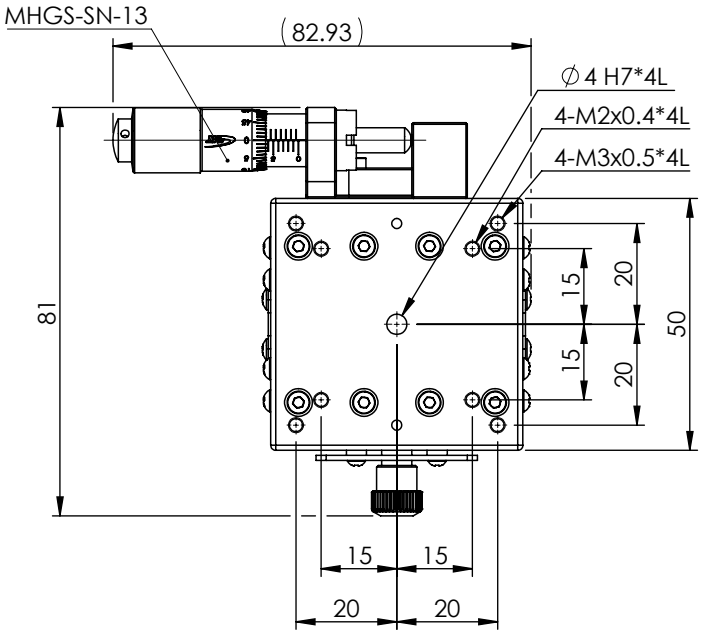

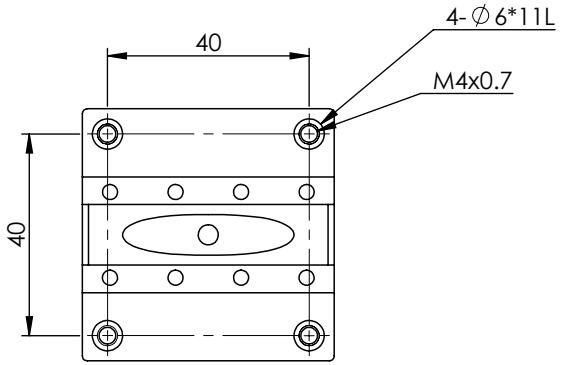

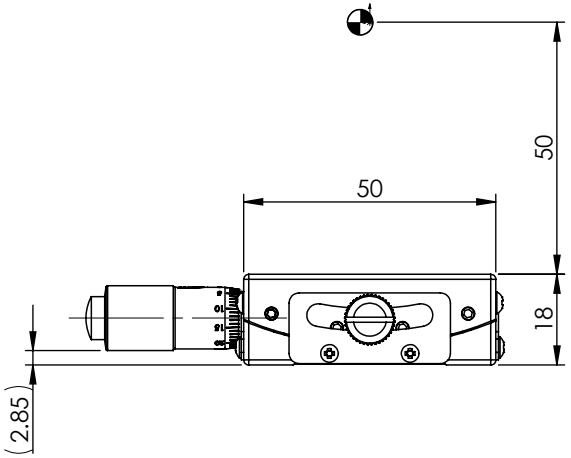

(FM0758A)

一般公差		精加工:	審核		日期		備註事項	合格成品，獨立包裝保存			機種	MXG5-50VM
尺寸範圍	容許差	細加工:	繪圖		日期		表面處理	本體陽極霧黑			料號	
0.5 ~ 4	±0.05	粗加工:	設計		日期	2024/4/9	材質	鋁合金型	數量	1 /組	圖名	α軸弧形交叉滾子式測角滑台(5-50)-正手
4 ~ 16	±0.07						熱處理	N/A			圖號	MXG5-50VM
16 ~ 68	±0.1						單位	mm	圖紙尺寸	A4	投影	版次
68 ~ 250	±0.2						比例	1:1.5	重量	191.25g		
250 ~ 1000	±0.3											
1000 ~ 1500	±0.5											

熱情 / 團結 / 創新 / 卓越 Http://www.gmtglobalinc.com
高明鐵企業股份有限公司
GMT GLOBAL INC.
TEL:886-4-7688327 FAX:886-4-7688302